三晃金属工業株式会社
Sanko

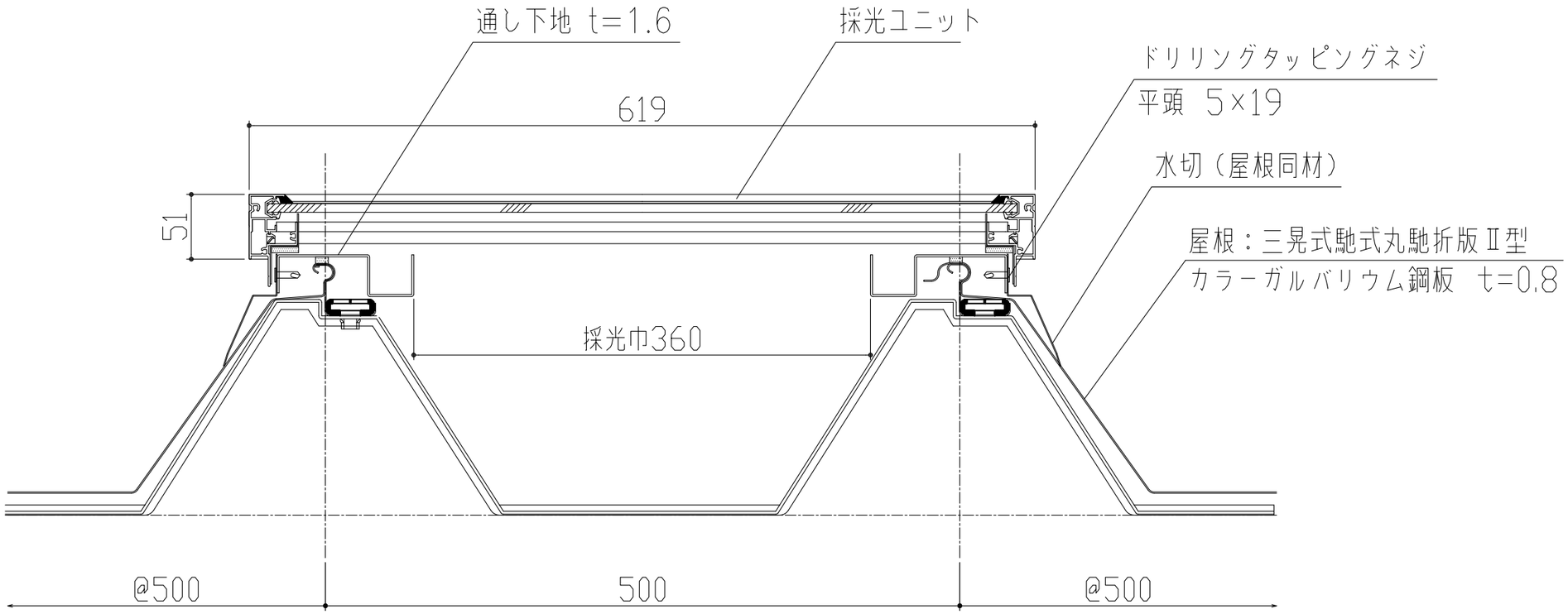

製品名	スカイライトW（屋根丸馳折版Ⅱ型）	図面番号	SL2002
部位	基本断面図（緊定部）	縮尺	S=1/2