三晃金属工業株式会社 Sanko

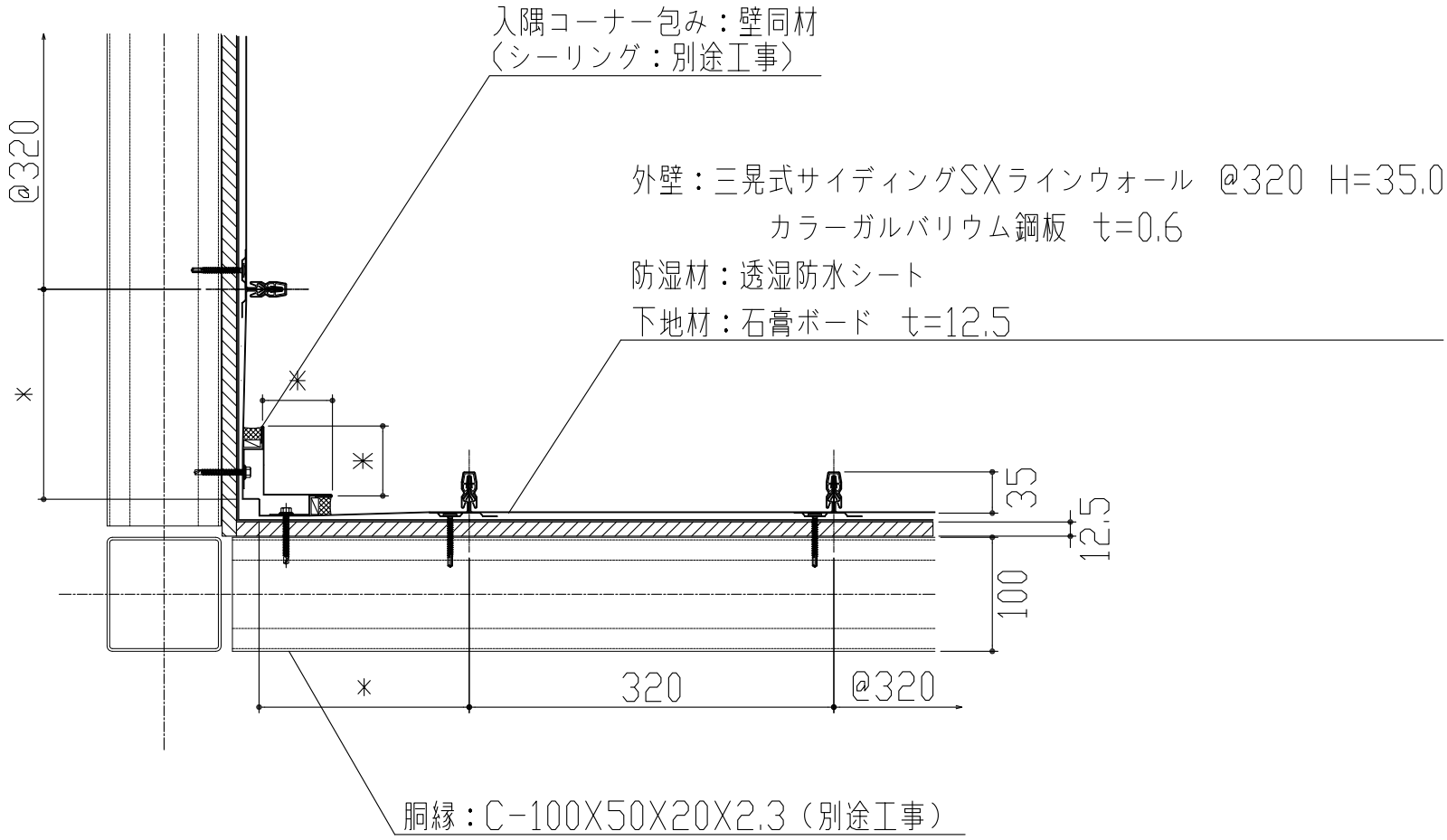


＊標準加工　320mm

| | | | |
|---|---|---|---|
| 製品名 | サイディングSX ラインウォール | 図面番号 | WD4001 |
| 部位 | コーナー納め（入隅） | 縮尺 | S=1/2 |